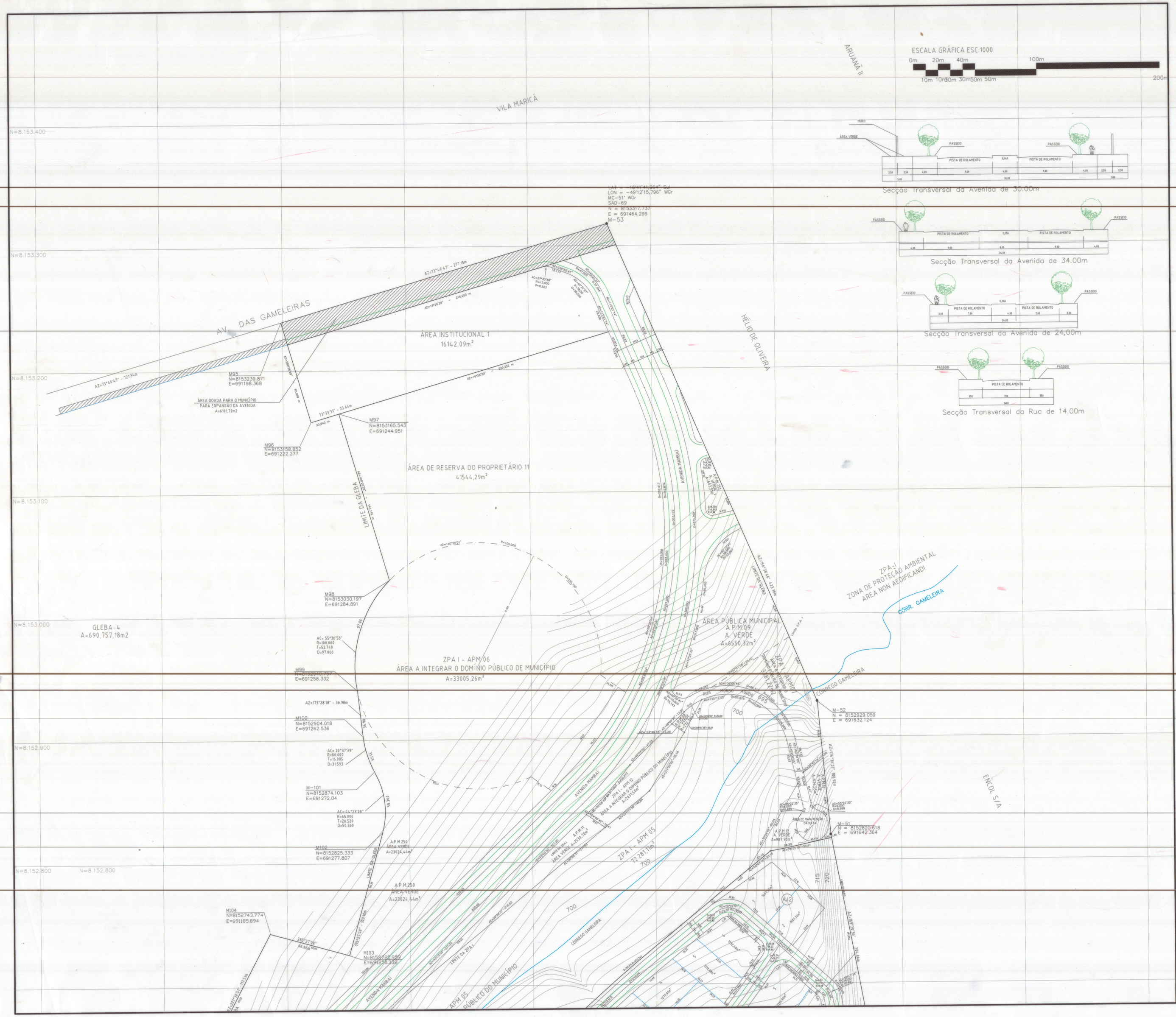

NORTE

MARCO V 95 DO IBGE LOCALIZADO NO SERRA DOURADA
E=688.446,21
N=8.152.988,74
ALT.=826,71
DM = 19°58' W
CONV. MERIDIANA = 00°30'50.6"

ARTICULAÇÃO DAS PRANCHAS

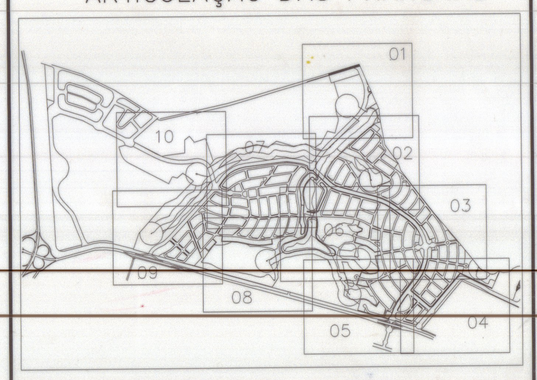

ÁREAS PÚBLICAS MUNICIPAIS ZPA IV
DESTINADAS AO LAZER, A RECREAÇÃO E INSTITUCIONAIS

DESCRIMINAÇÃO		ÁREAS	PORCENTAGEM
APM09 ÁREA VERDE	EXTERNA	192.386m2	3,89%
APM09 ÁREA VERDE	EXTERNA	1.959.324m2	0,39%
APM09 ÁREA VERDE	EXTERNA	456.114m2	0,02%
APM09 ÁREA VERDE	EXTERNA	2.336.104m2	0,58%
APM09 ÁREA VERDE	EXTERNA	987.104m2	0,04,5
APM09 ÁREA VERDE	EXTERNA	16.864,67m2	0,73%
APM09 ÁREA VERDE	EXTERNA	37.543,34m2	1,56%
APM09 CENTRO ESC. ECOLÓGICA	EXTERNA	18.483,74m2	1,72%
APM09 ÁREA VERDE	EXTERNA	1.380,67m2	0,06%
APM09 ÁREA VERDE	EXTERNA	1.870,84m2	0,04%
APM09 FAIXA VERDE INTERNA	INTERNA	556,47m2	0,0172556%
APM09 ÁREA VERDE	INTERNA	1.220,91m2	0,05%
APM09 ÁREA VERDE	INTERNA	8.984,49m2	0,38%
APM09 ÁREA VERDE	INTERNA	1.909,74m2	0,08%
APM09 ÁREA VERDE	INTERNA	3.472,79m2	0,15%
APM09 ÁREA VERDE	INTERNA	1.696,47m2	0,07%
APM09 ÁREA VERDE	INTERNA	4.187,07m2	0,20%
APM09 FAIXA VERDE EXTERNA	EXTERNA	2.171,38m2	0,10%
APM09 FAIXA VERDE EXTERNA	EXTERNA	525,09m2	0,0172556%
APM09 FAIXA VERDE INTERNA	INTERNA	420,17m2	0,0172556%
APM09 FAIXA VERDE INTERNA	INTERNA	494,14m2	0,0172556%
APM09 FAIXA VERDE EXTERNA	EXTERNA	2.198,34m2	0,0172556%
APM09 ÁREA VERDE	INTERNA	1.969,34m2	0,08%
APM09 FAIXA VERDE EXTERNA	EXTERNA	2.267,16m2	0,1%1556%
APM09 FAIXA VERDE INTERNA	INTERNA	2.138,34m2	0,1%0556%
APM09 FAIXA VERDE INTERNA	INTERNA	2.192,57m2	0,1%0556%
APM09 ÁREA VERDE	INTERNA	1.988,94m2	0,07%
APM09 ÁREA VERDE	INTERNA	765,79m2	0,03%
APM09 FAIXA VERDE INTERNA	INTERNA	1.837,12m2	0,0172556%
APM09 ÁREA VERDE	INTERNA	10.812,94m2	0,4%
APM09 ÁREA VERDE	INTERNA	2.696,88m2	0,1%
APM12 ÁREA VERDE	INTERNA	685,41m2	0,027
APM12 FAIXA VERDE INTERNA	INTERNA	961,67m2	0,0385556%
APM12 ÁREA VERDE	INTERNA	3.175,54m2	0,137
APM12 ÁREA VERDE	EXTERNA	2.779,34m2	0,098
APM12 ÁREA VERDE	INTERNA	1.125,07m2	0,052
APM12 ÁREA VERDE	EXTERNA	4.799,39m2	0,207
APM14 ÁREA VERDE	EXTERNA	2.198,45m2	0,091
APM17 ÁREA VERDE	INTERNA	1.813,94m2	0,078
APM18 ÁREA VERDE	INTERNA	1.190,18m2	0,051
APM19 ÁREA VERDE	EXTERNA	3.319,83m2	0,139
APM20 ÁREA VERDE	INTERNA	687,19m2	0,031
APM21 ÁREA VERDE	INTERNA	4.716,83m2	0,020
APM22 FAIXA VERDE INTERNA	INTERNA	2.108,29m2	0,0910556%
APM22 FAIXA VERDE EXTERNA	EXTERNA	2.272,86m2	0,0979556%
APM22 FAIXA VERDE EXTERNA	EXTERNA	1.167,76m2	0,0503556%
APM22 FAIXA VERDE INTERNA	INTERNA	1.167,76m2	0,0503556%
APM22 ÁREA VERDE	INTERNA	1.120,67m2	0,048%
APM22 ÁREA VERDE	INTERNA	4.114,28m2	0,09%
APM22 ÁREA VERDE	INTERNA	368,38m2	0,015
APM23 ÁREA VERDE	INTERNA	435,14m2	0,017
APM27 ÁREA VERDE	EXTERNA	2.012,88m2	0,011
APM27 ÁREA VERDE	INTERNA	4.572,36m2	0,09
APM31 ÁREA VERDE	INTERNA	937,29m2	0,04%
APM32 ÁREA VERDE	INTERNA	4.412,34m2	0,027
APM33 ÁREA VERDE	INTERNA	5.337,09m2	0,228
APM34 FAIXA VERDE DE MANUTENÇÃO	INTERNA	1.237,64m2	0,053
APM35 FAIXA VERDE DE MANUTENÇÃO	INTERNA	1.197,38m2	0,082
APM36 FAIXA VERDE DE MANUTENÇÃO	INTERNA	1.127,68m2	0,043
APM37 FAIXA VERDE DE MANUTENÇÃO	INTERNA	910,76m2	0,039
APM38 PARQUE ESPORTIVO/PLAYGROUND	INTERNA	17.027,14m2	0,727
APM39 ÁREA VERDE	INTERNA	4.059,89m2	0,202
APM40 ÁREA VERDE	INTERNA	4.773,24m2	0,204
APM41 PARQUE ESPORTIVO/PLAYGROUND	INTERNA	14.963,85m2	0,641
APM42 ÁREA VERDE	INTERNA	885,50m2	0,038
APM43 ÁREA VERDE	INTERNA	41.567,89m2	1,889
APM44 ÁREA VERDE	INTERNA	20.267,96m2	1,077
APM45 ÁREA VERDE	INTERNA	8.442,74m2	0,449
APM46 FAIXA VERDE MANUTENÇÃO	INTERNA	3.021,42m2	0,14%
APM47 PQ. INFANTIL	INTERNA	11.015,06m2	0,582
APM48 ÁREA VERDE	INTERNA	43.241,08m2	1,873
APM49 FAIXA VERDE INTERNA	INTERNA	7.113,06m2	0,3%0556%
APM50 FAIXA VERDE EXTERNA	INTERNA	16.679m2	0,7%0556%
APM51 ÁREA VERDE	INTERNA	23.026,44m2	0,997
APM52 ÁREA VERDE	INTERNA	483,54m2	0,021
APM53 ÁREA VERDE	INTERNA	96,82m2	0,004
APM55 FAIXA VERDE DE MANUTENÇÃO	INTERNA	99,18m2	0,037
APM56 FAIXA VERDE DE MANUTENÇÃO	INTERNA	815,44m2	0,035
APM57 FAIXA VERDE EXTERNA	EXTERNA	990,42m2	0,039
APM58 FAIXA VERDE INTERNA	INTERNA	784,78m2	0,033
APM59 FAIXA VERDE EXTERNA	EXTERNA	760,86m2	0,033
APM60 FAIXA VERDE EXTERNA	EXTERNA	4.782,16m2	0,07%
APM61 FAIXA VERDE INTERNA	INTERNA	231,18m2	0,009
	PORCENTUAL COMPUTADO, PARA ÁREA VERDE		71,46%

ZPA I
ÁREAS PÚBLICAS MUNICIPAIS
ZONAS DE PROTEÇÃO AMBIENTAL - ÁREA NON AEDIFICANDI

DESCRIMINAÇÃO		ÁREAS	PORCENTAGEM
APM01	EXTERNA	38.022,38m2	4,30%
APM02	EXTERNA	55.977,56m2	7,35%
APM03	EXTERNA	27.418,72m2	3,98%
APM04	EXTERNA	180.842,28m2	16,41%
APM05	EXTERNA	70.281,14m2	9,76%
APM06	EXTERNA	33.005,26m2	4,65%
APM07	EXTERNA	3.981,20m2	0,41%
APM10	EXTERNA	2.613,56m2	0,27%
APM11	INTERNA	29.436,12m2	4,0%
APM13	INTERNA	25.501,48m2	3,47
APM14	INTERNA	42.327,14m2	8,41%
APM15	INTERNA	20.364,48m2	3,7%
APM16	INTERNA	6.267,08m2	0,82%
APM17	INTERNA	34.998,68m2	10,7%
		768.595,34m2	100,00%

QUADRO DE DISCRIMINAÇÃO

1.150	LOTES RESIDENCIAIS	407.381,33m²	47,4,60%
150	LOTES COMERCIAIS	84.227,36m2	3,44,0%
4	LOTES DE POSTAGEM	4.025,41m2	0,20,0%
3	ÁREAS RESERVA PROPRIETÁRIO	169.574,88m²	7,34,0%
1.327	TOTAL ÁREAS ALIENÁVEIS	1.214.021,74m2	52,41,7%
POPULAÇÃO PREVISTA		5.000 HABITANTES	-
DENSIDADE ABSOLUTA		15,610 hab./ha	-
DENSIDADE RELATIVA		27,00 hab./ha	-

MARCO V 95 DO IBGE LOCALIZADO NO SERRA DOURADA
E=688.446,21
N=8.152.988,74
ALT.=826,71
DM = 19°58' W
CONV. MERIDIANA = 00°30'50.6"

TOTAL ZPA IV	ÁREAS VERDES	INTERNA	240.078,20m2	12,34,6%
		EXTERNA	109.526,64m2	5,20,6%
			4.10.195,84m2	17,34,8%
ÁREA INSTITUCIONAL IV		EXTERNA	14.142,09m2	0,68,9%
ÁREA INSTITUCIONAL VI		EXTERNA	19.748,48m2	0,95,2%
ÁREA DE USO INSTITUCIONAL			33.890,57m2	1,52,0%

SISTEMA VIÁRIO

DISCRIMINAÇÃO	ÁREAS	PORCENTAGEM
VIAS E ESTACIONAMENTOS	412.104,97m2	20,32,0%
APM02 PLAYGROUND, APM38 E 41 / APM03 PQ. INFANTIL / APM04 PQ. INFANTIL / APM05 PQ. INFANTIL / APM06 ÁREA VERDE / APM07 CENTRO ESC. ECOLÓGICA / APM10 ÁREA VERDE / APM11 ÁREA VERDE / APM13 ÁREA VERDE / APM14 ÁREA VERDE / APM15 ÁREA VERDE / APM16 ÁREA VERDE / APM17 ÁREA VERDE / APM18 ÁREA VERDE / APM19 ÁREA VERDE / APM20 ÁREA VERDE / APM21 ÁREA VERDE / APM23 ÁREA VERDE / APM27 ÁREA VERDE / APM31 ÁREA VERDE / APM32 ÁREA VERDE / APM33 ÁREA VERDE / APM39 ÁREA VERDE / APM40 ÁREA VERDE / APM42 ÁREA VERDE / APM43 ÁREA VERDE / APM45 ÁREA VERDE / APM48 ÁREA VERDE / APM51 ÁREA VERDE / APM52 ÁREA VERDE / APM53 ÁREA VERDE / APM59 ÁREA VERDE / APM60 ÁREA VERDE / APM61 ÁREA VERDE	38.100,69m2	1,88,0%
TOTAL SISTEMA VIÁRIO	414.105,38m2	20,40,0%
TOTAL DE ÁREAS PÚBLICAS	1.030.014,89m2	47,58,7%

ÁREA DE RESERVA DO PROPRIETÁRIO 9	EXTERNA	82.355,95m2	3,34,9%
ÁREA DE RESERVA DO PROPRIETÁRIO 10	EXTERNA	43.656,66m2	1,47,5%
ÁREA DE RESERVA DO PROPRIETÁRIO 11	EXTERNA	37.554,28m2	1,84,6%
	TOTAL	163.573,48m2	7,34,8%

ÁREAS

DISCRIMINAÇÃO	ÁREAS	PORCENTAGEM
ÁREA DO TERENO	2.669.866,12 m2	100,00,0%
ZPA I	768.595,34m2	28,,88%
ÁREA PARCELADA	2.088.604,36m2	78,,78%

QUADRO DE GLEBAS

GLEBA-01 = PARK LOZANDES	1.171.147,40m2	(22,522%)
GLEBA-02 = ALPHAVILLE FLAMBOYANT	3.929.377,64m2	(58,257%)
GLEBA-03 = CLUBE	369.653,64m2	(5,193%)
GLEBA-04 = QUINHÃO 1	19.768,68m2	(0,383,3%)
REMANESCENTE	670.988,70m2	(12,903,%)
TOTAL	5.199.935,01m2	(100,000%)

OBS:
AS ÁREAS APMs 01 / 02 / 03 / 16 / 05 / 06 / 07 / 12 E 21 APMs 23 / 24 / 25 / 26 / 27 / 28 / 29 / 275 / 31 PASSARÃO A INTEGRAR O DOMÍNIO PÚBLICO MUNICIPAL NO ATO DO REGISTRO DO PARCELAMENTO.

APROVADO
CONFORME
DECRETO N.º 2329
DATA: 13-12-00

"Alphaville Flamboyant"

RELOTEAMENTO PARCIAL DO PARK LOZANDES

Proprietário: LOURIVAL LOUZA

Autor do Projeto: ARQT. ATHOS RIOS JUNIOR- CREA 3571/D GO/TO

Autor do Projeto: ARQT. WALTER ANTONIO GARCIA - CREA 4256/D GO/TO

Responsável Técnico: ENG. CIVIL RODOLFO NEDERAUER GARCIA - CREA 45.674/D SP

DE ACORDO
SECRETARIA MUNICIPAL DE PLANEJAMENTO

Endereço:	Fazenda Gameleira - BR-153 / GO-22 - Goiânia - Goiás		
Área de Intervenção: 3.069.166,12 m²	Área Total da Gleba: 5.199.935,01m²	Perímetro Total da Gleba: 11.327,61m²	
Desenho: Waldir Souto de Souza Reg. 1461/87 - MTE / RNP: 9.679	Data: DEZEMBRO 2000	Escala: 1/1000	
Conteúdo: IMPLANTAÇÃO GERAL E ENTORNO		FOLHA: 1/10	

REVISÃO

REVISÃO	DATA	AUTOR	OBSERVAÇÕES
Geral	Agosto/2000	JJP - Engenheiros Associados Ltda.	REVISÃO DE ÁREAS E LIMITAÇÕES
Geral	Novembro/2000	WALTER&ATHOS	REVISÃO DE ÁREAS E LIMITAÇÕES
Geral	Dezembro/2000	WALTER&ATHOS	REVISÃO DE ÁREAS E LIMITAÇÕES