Secção Transversal da Avenida de 30.00m

Secção Transversal da Avenida de 24.00m

Secção Transversal da Avenida de 34.00m

Secção Transversal da Rua de 14.00m

ESCALA GRÁFICA ESC:1000

0m 10m 20m 30m 40m 50m 100m 200m

NORTE
NM NQ

MARCO V-05 DO IBGE LOCALIZADO NO SERRA DOURADA
E=688446,21
N=8 152 988,74
ALT=826,71
DM = 18°58' W
CONV. MERIDIANA = 00°30'50.6"

ARTICULAÇÃO DAS PRANCHAS

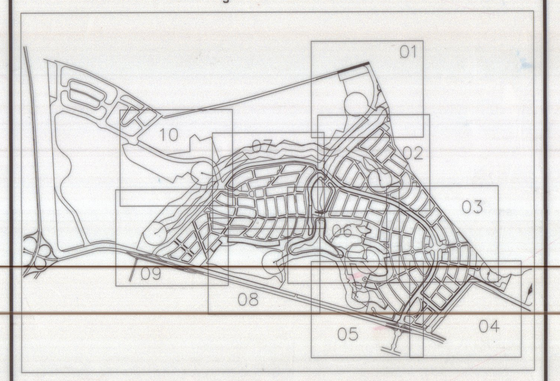

ÁREAS PÚBLICAS MUNICIPAIS ZPA IV
DESTINADAS AO LAZER, A RECREAÇÃO E INSTITUCIONAIS

DESIGNAÇÃO		ÁREAS	PORCENTAGEM
APM01 ÁREA VERDE	EXTERNA	212.38m2	0,009
APM02 ÁREA VERDE	EXTERNA	6.850.36m2	0,281
APM03 ÁREA VERDE	EXTERNA	426.05m2	0,017
APM04 ÁREA VERDE	EXTERNA	2.508.70m2	0,101
APM05 ÁREA VERDE	EXTERNA	987.64m2	0,041
APM06 ÁREA VERDE	EXTERNA	14.914,87m2	0,759
APM07 ÁREA VERDE	EXTERNA	2114,21m2	1,266
APM08 CENTRO EDUC. ECOLÓGICA	EXTERNA	38.692,74m2	1,529
APM09 ÁREA VERDE	EXTERNA	1.180,64m2	0,060
APM10 ÁREA VERDE	EXTERNA	1.171,64m2	0,060
APM11 PARQUE MUNICIPAL	EXTERNA	334,17m2	0,0170296
APM12 ÁREA VERDE	INTERNA	1.028,9m2	0,056
APM13 ÁREA VERDE	INTERNA	8.984,85m2	0,389
APM14 ÁREA VERDE	INTERNA	1.109,74m2	0,048
APM15 ÁREA VERDE	INTERNA	3.472,79m2	0,150
APM16 ÁREA VERDE	INTERNA	1.488,63m2	0,075
APM17 ÁREA VERDE	INTERNA	4.815,01m2	0,209
APM18 FAIXA VERDE EXTERNA	EXTERNA	2.215,50m2	0,0450050
APM19 FAIXA VERDE EXTERNA	EXTERNA	520,00m2	0,0105050
APM20 FAIXA VERDE INTERNA	INTERNA	420,17m2	0,0105050
APM21 FAIXA VERDE INTERNA	INTERNA	837,09m2	0,0210050
APM22 FAIXA VERDE EXTERNA	EXTERNA	2.318,3m2	0,0470050
APM23 ÁREA VERDE	INTERNA	1.969,93m2	0,086
APM24 FAIXA VERDE EXTERNA	EXTERNA	2.267,64m2	0,0460050
APM25 FAIXA VERDE INTERNA	INTERNA	2.138,06m2	0,0430050
APM26 FAIXA VERDE INTERNA	INTERNA	2.157,57m2	0,0440050
APM27 ÁREA VERDE	INTERNA	1.886,79m2	0,078
APM28 ÁREA VERDE	INTERNA	760,79m2	0,032
APM29 FAIXA VERDE INTERNA	INTERNA	1.077,62m2	0,0220050
APM30 ÁREA VERDE	INTERNA	10.802,09m2	0,470
APM31 ÁREA VERDE	INTERNA	2.085,08m2	0,116
APM32 ÁREA VERDE	INTERNA	425,04m2	0,027
APM33 FAIXA VERDE INTERNA	INTERNA	9.612,91m2	0,0200050
APM34 ÁREA VERDE	INTERNA	2.175,56m2	0,127
APM35 ÁREA VERDE	EXTERNA	2.219,56m2	0,098
APM36 ÁREA VERDE	INTERNA	1.212,87m2	0,052
APM37 ÁREA VERDE	EXTERNA	4.799,28m2	0,207
APM38 ÁREA VERDE	EXTERNA	2.180,60m2	0,091
APM39 ÁREA VERDE	INTERNA	1.819,39m2	0,078
APM40 ÁREA VERDE	INTERNA	1.190,18m2	0,051
APM41 ÁREA VERDE	EXTERNA	3.214,80m2	0,139
APM42 ÁREA VERDE	INTERNA	1.417,91m2	0,061
APM43 ÁREA VERDE	INTERNA	176,08m2	0,029
APM44 FAIXA VERDE INTERNA	INTERNA	2.108,29m2	0,0350050
APM45 FAIXA VERDE EXTERNA	EXTERNA	2.173,04m2	0,0470050
APM46 ÁREA VERDE	EXTERNA	1.212,60m2	0,0520050
APM47 FAIXA VERDE INTERNA	INTERNA	1.071,60m2	0,0280050
APM48 PARQUE EXP./PIQ.INFANTIL	INTERNA	16.267,89m2	0,422
APM49 ÁREA VERDE	INTERNA	14.422,84m2	0,671
APM50 FAIXA VERDE INTERNA	INTERNA	910,04m2	0,0400050
APM51 FAIXA VERDE INTERNA	INTERNA	430,18m2	0,0200050
APM52 ÁREA VERDE	INTERNA	230,60m2	0,009
APM53 ÁREA VERDE	EXTERNA	615,04m2	0,026
APM54 FAIXA VERDE EXTERNA	EXTERNA	615,96m2	0,0250050
APM55 FAIXA VERDE EXTERNA	EXTERNA	4.18,76m2	0,0080050
APM56 FAIXA VERDE INTERNA	INTERNA	4.16,72m2	0,0080050
APM57 ÁREA VERDE	INTERNA	1.338,69m2	0,057
APM58 ÁREA VERDE	INTERNA	434,20m2	0,019
APM59 ÁREA VERDE	INTERNA	368,38m2	0,015
APM60 ÁREA VERDE	INTERNA	681,90m2	0,027
APM61 ÁREA VERDE	EXTERNA	233,08m2	0,01
APM62 ÁREA VERDE	INTERNA	417,06m2	0,019
APM63 ÁREA VERDE	INTERNA	937,39m2	0,043
APM64 ÁREA VERDE	INTERNA	614,09m2	0,027
APM65 ÁREA VERDE	INTERNA	5.537,05m2	0,238
APM66 FAIXA VERDE DE PAVIMENTAÇÃO	INTERNA	5.537,44m2	0,203
APM67 FAIXA VERDE DE PAVIMENTAÇÃO	INTERNA	1.911,08m2	0,082
APM68 FAIXA VERDE DE PAVIMENTAÇÃO	INTERNA	1.457,60m2	0,063
APM69 FAIXA VERDE DE PAVIMENTAÇÃO	INTERNA	910,79m2	0,039
APM70 PARQUE EXPORTIVO/PIQ.INFANTIL	INTERNA	11.827,16m2	0,737
APM71 ÁREA VERDE	INTERNA	6.659,89m2	0,282
APM72 ÁREA VERDE	INTERNA	4.775,19m2	0,206
APM73 PARQUE EXPORTIVO/PIQ.INFANTIL	INTERNA	14.263,85m2	0,617
APM74 ÁREA VERDE	INTERNA	880,50m2	0,038
APM75 ÁREA VERDE	INTERNA	4.752,09m2	1,898
APM76 ÁREA VERDE	INTERNA	28.267,78m2	4,877
APM77 ÁREA VERDE	INTERNA	9.162,79m2	0,409
APM78 FAIXA VERDE PAVIMENTAÇÃO	INTERNA	3.932,14m2	0,176
APM79 PQ. INFANTIL	INTERNA	6.055,56m2	1,260
APM80 ÁREA VERDE	INTERNA	43.241,00m2	1,873
APM81 FAIXA VERDE INTERNA	INTERNA	773,03m2	0,0400050
APM82 FAIXA VERDE INTERNA	INTERNA	1.164,04m2	0,0600050
APM83 ÁREA VERDE	INTERNA	20.834,44m2	4,007
APM84 ÁREA VERDE	INTERNA	442,19m2	0,007
APM85 ÁREA VERDE	INTERNA	24,30m2	0,001
APM86 FAIXA VERDE DE PAVIMENTAÇÃO	INTERNA	198,08m2	0,009
APM87 FAIXA VERDE DE PAVIMENTAÇÃO	INTERNA	892,04m2	0,035
APM88 FAIXA VERDE EXTERNA	EXTERNA	918,05m2	0,039
APM89 FAIXA VERDE INTERNA	INTERNA	766,78m2	0,033
APM90 FAIXA VERDE EXTERNA	EXTERNA	760,08m2	0,033
APM91 FAIXA VERDE EXTERNA	EXTERNA	2.782,94m2	0,075
APM92 FAIXA VERDE INTERNA	INTERNA	223,10m2	0,009
PERCENTUAL COMPUTADO, PARA ÁREA VERDE			17,949%

Z.P.A I
ÁREAS PÚBLICAS MUNICIPAIS
ZONAS DE PROTEÇÃO AMBIENTAL - ÁREA NÃO EDIFICADA

DESIGNAÇÃO		ÁREAS	PORCENTAGEM
APM01	EXTERNA	30.032,58m2	4,055
APM02	EXTERNA	35.997,56m2	7,553
APM03	EXTERNA	29.692,78m2	3,983
APM04	EXTERNA	108.863,19m2	16,408
APM05	EXTERNA	32.241,19m2	4,769
APM06	EXTERNA	30.600,26m2	4,037
APM07	EXTERNA	3.181,22m2	0,420
APM12	EXTERNA	2.601,59m2	0,275
APM13	INTERNA	39.456,18m2	4,886
APM14	INTERNA	20.307,48m2	3,617
APM15	INTERNA	42.537,17m2	8,126
APM16	INTERNA	22.784,40m2	5,956
APM18	INTERNA	6.417,88m2	0,427
APM19	INTERNA	30.972,87m2	4,889
APM20	INTERNA	22.561,38m2	3,228
APM21	INTERNA	66.099,60m2	9,850
APM22a	INTERNA	6.0.993,60m2	10,175
		740.559,56m2	100,000%

QUADRO DE DISCRIMINAÇÃO

1/10	LOTES RESIDENCIAIS	907.385,38m²	17,468%
1/10	LOTES COMERCIAIS	86.227,38m2	1,660%
1	LOTES DE PORTARIA	4.829,40m2	0,093%
3	ÁREAS RESERVA PROPRIETÁRIO	1.019.195,08m2	19,628
12/27	TOTAL ÁREAS ALIENÁVEIS	1.278.037,76m2	52,672%
POPULAÇÃO PREVISTA		5.000 HABITANTES	-
DENSIDADE ABSOLUTA		96,618 hab./ha	-
DENSIDADE RELATIVA		20,06 hab./ha	-

MARCO V-05 DO IBGE LOCALIZADO NO SERRA DOURADA
E=688446,21
N=8 152 988,74
ALT=826,71

DM = 18°58' W
CONV. MERIDIANA = 00°30'50.6"

ÁREAS VERDES	INTERNA	230.678,20m2	12,366%
ÁREAS VERDES	EXTERNA	109.135,40m2	5,206%
TOTAL ZPA IV		439.190,60m2	17,568%
ÁREA INSTITUCIONAL IV	EXTERNA	76.162,09m2	0,609%
ÁREA INSTITUCIONAL IV ÁREA RESERVADA	EXTERNA	19.766,68m2	0,002%
ÁREA DE USO INSTITUCIONAL		35.928,77m2	1,555%

SISTEMA VIÁRIO

DESCRIMINAÇÃO		ÁREAS	PORCENTAGEM
VIAS E ESTACIONAMENTOS		418.336,49m2	26,420%
APM01 Pl.A.E2 (ed. 2)(2,00 E 2 ed) APM02 VIA PARQUE PIQ E VIA ÁREA VERDE CÓRREGO GAMELEIRA TRECHO		34.230,61m2	1,560%
TOTAL SISTEMA VIÁRIO		454.567,10m2	28,000%
TOTAL DE ÁREAS PÚBLICAS		1.693.814,20m2	47,207%
ÁREA DA RESERVA DO PROPRIETÁRIO 1	EXTERNA	102.190,10m2	3,500%
ÁREA DA RESERVA DO PROPRIETÁRIO 10	EXTERNA	42.015,66m2	1,977%
ÁREA DA RESERVA DO PROPRIETÁRIO 11	EXTERNA	14.724,29m2	1,000%
	TOTAL	160.929,85m2	7,340%

AREAS

DESCRIMINAÇÃO	ÁREAS	PORCENTAGEM
AREA DO TERRENO	3.069.146,12 m2	100,000%
Z.P.A I	740.559,56m2	24,200%
ÁREA PARCELADA	2.328.606,56m2	75,790%

QUADRO DE GLEBAS

GLEBA-01 = PARK LOZANDES		1.171.147,65m2	(22,512%)
GLEBA-02 = ALPHAVILLE FLAMBOYANT		1.020.377,64m2	(19,257%)
GLEBA-03 = CLUBE		308.653,64m2	(5,935%)
GLEBA-04 =	QUINHÃO 1	19.768,48m2	(0,380%)
	REMANESCENTE	679.988,70m2	(12,961%)
TOTAL		5.199.935,99m2	(100,000%)

OBS:
AS AREAS APMs 01 / 02 / 03 / 04 / 05 / 06 / 07 / 10 E APMs 203 e 204 e 205 e 206 e 207 e 208 e 209 e 210 e 211 PASSARAM A INTEGRAR O DOMÍNIO PÚBLICO MUNICIPAL NO ATO DO REGISTRO DO PARCELAMENTO.

APROVADO
CONFORME
DECRETO N.º 2399
DATA: 18-12-00

"Alphaville Flamboyant"

RELOTEAMENTO PARCIAL DO PARK LOZANDES

Proprietário: LOURIVAL LOUZA

Autor do Projeto: ARQT. ATHOS RIOS JUNIOR- CREA 3577/D GO/TO

Autor do Projeto: ARQT. WALTER ANTONIO GARCIA - CREA 429A/D GO/TO

Responsável Técnico: ENG. CIVIL ROGELIO NIEDERAUER GARCIA - CREA 68499-6/D SP

DE ACORDO
SECRETARIA MUNICIPAL DE PLANEJAMENTO

Endereço: Fazenda Gameleira - BR-153 /GO-20 - Goiânia - Goiás			
Área de Intervenção: 3.069.146,12 m²	Área Total da Gleba: 5.199.935,99m²	Perímetro Total da Gleba: 11.327,63m²	
Desenho: Waldir Souto de Souza Fone: (062) 281 - 4420 / 9984-4211	Data: DEZEMBRO 2000	Escala: 1/1000	
Conteúdo: IMPLANTAÇÃO GERAL E ENTORNO		FOLHA: 9/10	

REVISÃO

REVISÃO	DATA	AUTOR	OBSERVAÇÕES
Geral	Agosto/2000	JJP - Engenheiros Associados Ltda	REVISÃO DE ÁREAS E LIMITAÇÕES
Geral	Novembro/2000	WALTER&THOS	REVISÃO DE ÁREAS E LIMITAÇÕES
Geral	Dezembro/2000	WALTER&THOS	REVISÃO DE ÁREAS E LIMITAÇÕES